RUCK ETA K...H serie

Bis zu 3005 m³/h mit Gegenstrom-Plattenwechsler

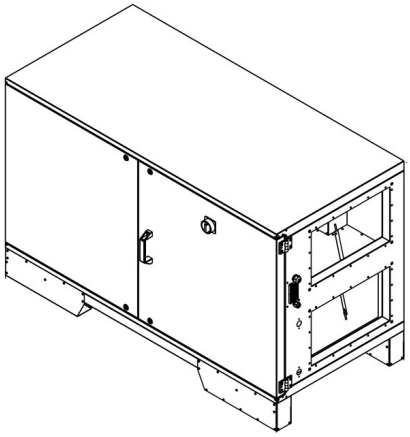

Merkmale

- 90% Rendite
- Volumenkonstante EC-Ventilatoren
- Geeignet für Außenluft bis zu -20ºC
- ETA Wärmerückgewinnungsanlage
- Komplett mit Plug-n-play-Steuerungl

Produktbeschreibung

Das Lüftungsgerät ETA K...H ist ein Lüftungsgerät mit integriertem Gegenstromwärmetauscher zur optimalen Wärmerückgewinnung. Der hocheffiziente Wärmetauscher erreicht ganzjährig einen sehr hohen Wirkungsgrad von bis zu 90%. Teilweise aufgrund dieser hohen Effizienz kann das Luftbehandlungsgerät in Anwendungen mit hohen Anforderungen an die Luftqualität eingesetzt werden. Die Serie ETA K...H hat eine horizontale Ausblasrichtung.

Energie-Effizienz

Die hocheffizienten EC-Ventilatoren erreichen einen Gesamtwirkungsgrad von über 60% und liegen damit deutlich über der Effizienzklasse IE4.

Hohe Qualität der Ausführung

Der Gegenstromwärmetauscher besteht aus korrosionsbeständigem Aluminium und ist dadurch gegen betriebsseitigen Versatz geschützt. Das hochwertige Gehäuse besteht aus einer rahmenlosen Metallstruktur mit glatten Innen- und Außenwänden. Zusätzlich ist die ETA K...H-Reihe mit einer Mineralwolle-Dämmschicht mit einer Dicke von 30 mm versehen. Die Einheit ist mit einem Untergestell versehen.

Betrieb

Alle Lüftungsgeräte sind standardmäßig mit Mikroprozessorsteuerung und Verkabelung ausgestattet und werden im Werk Ruck getestet. Die Serie ETA K...H wird auch mit Sensoren und Aktoren geliefert. Dies gewährleistet eine einfache Plug-n-Play-Montage. Alle Schränke der Serie ETA K...H haben ein konstantes Volumen. Gewünschte Luftmengen können über die Steuereinheit gesteuert werden. Zusätzlich ist eine automatische Wellenstromkorrektur in die Steuereinheit integriert. Das Klimagerät kann mit weiteren Steuerungsoptionen wie CO2- und Feuchteregelung erweitert werden. Eine integrierte Modbus-RTU-Schnittstelle sorgt für flexible Einsatzmöglichkeiten.

ECONOX

ruck.eu VENTILATOREN

ECONOX

Econox | Parkforum 1047 | 5657 HJ Eindhoven | www.econox.nl | info@econox.nl | +31 (0) 40 249 19 49

RUCK ETA K...H series

Bis zu 3005 m³/h mit Gegenstrom-Plattenwechsler

Bewerbung

Die ETA Lüftungsgeräte eignen sich sehr gut zur Belüftung von z.B. Büros, öffentlichen Bereichen und Besprechungsräumen.

Hygiene

Die Baureihe ETA K...H enthält M5- und F7-Filter und gewährleistet eine hygienische Filterung von Abluft und Außenluft. Zusätzlich gibt es auf der Ein- und Auslassseite einen Kondensatbehälter. Die Reinigung des Lüftungsgerätes ist aufgrund der glatten Innenseite des Gerätes sehr einfach. Darüber hinaus sind die Kabel leicht zugänglich, da sie außerhalb des Luftstroms liegen.

ERP 2018 und 5 Jahre Garantie

Ruck ist seit über 25 Jahren eine führende A-Marke mit Produkten von höchster Qualität. Econox ist Premium-Vertriebspartner von Ruck-Fans und Luftbehandlungsgeräte und daher gibt Ihnen nur Econox eine 5-Jahres-Garantie auf alle Ruck-Produkte. Alle Produkte entsprechen den Bestimmungen von ERP 2018.

Ruck ETA K...H

Bis zu 3005 m³/h mit Gegenstrom-Plattenwechsler

Artikelnr.	Product		Volt	M³/h	Watt	Kg										Preis
65138893	ETA K 600 H WOJR	A	230	780	356	152	X	X								€ 7.300,00
65138895	ETA K 600 H EOJR	B	230	780	3356	152	X								X	€ 7.500,00
65138393	ETA K 1200 H WOJR	C	230	1500	592	244	X	X								€ 9.400,00
65138394	ETA K 1200 H EOJR	D	400	1520	6592	230	X								X	€ 9.600,00
65139763	ETA K 2400 H WOJR	E	400	3005	1462	346	X	X								€ 11.980,00
65139793	ETA K 2400 H EOJR	F	400	2950	10461	346	X								X	€ 12.600,00

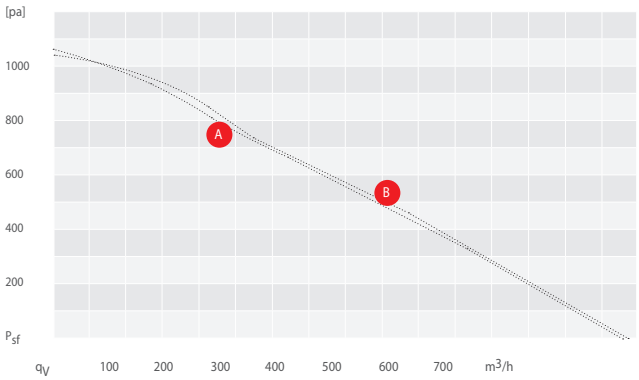

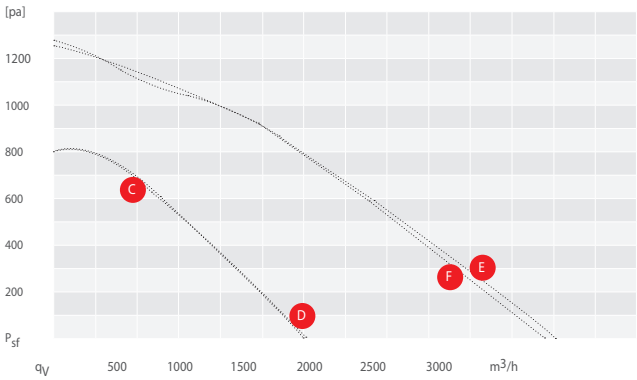

ECONOX

ruck.eu VENTILATOREN

ECONOX

Econox | Parkforum 1047 | 5657 HJ Eindhoven | www.econox.nl | info@econox.nl | +31 (0) 40 249 19 49

RUCK ETA K...H series

Up to 3005 m³/h with counter-cross flow heat exchanger

- Regelung
- Wasser-Heizregister
- Wasser-Kühlregister
- Standard-Servomotor
- Elektrischer Kühler
- Panel-Luftfilter
- Jalousie-Ventile
- Antrieb mit Federrückzug
- Elektrisches Heizregister

ECONOX

ruck.eu VENTILATOREN

ECONOX

Econox | Parkforum 1047 | 5657 HJ Eindhoven | www.econox.nl | info@econox.nl | +31 (0) 40 249 19 49